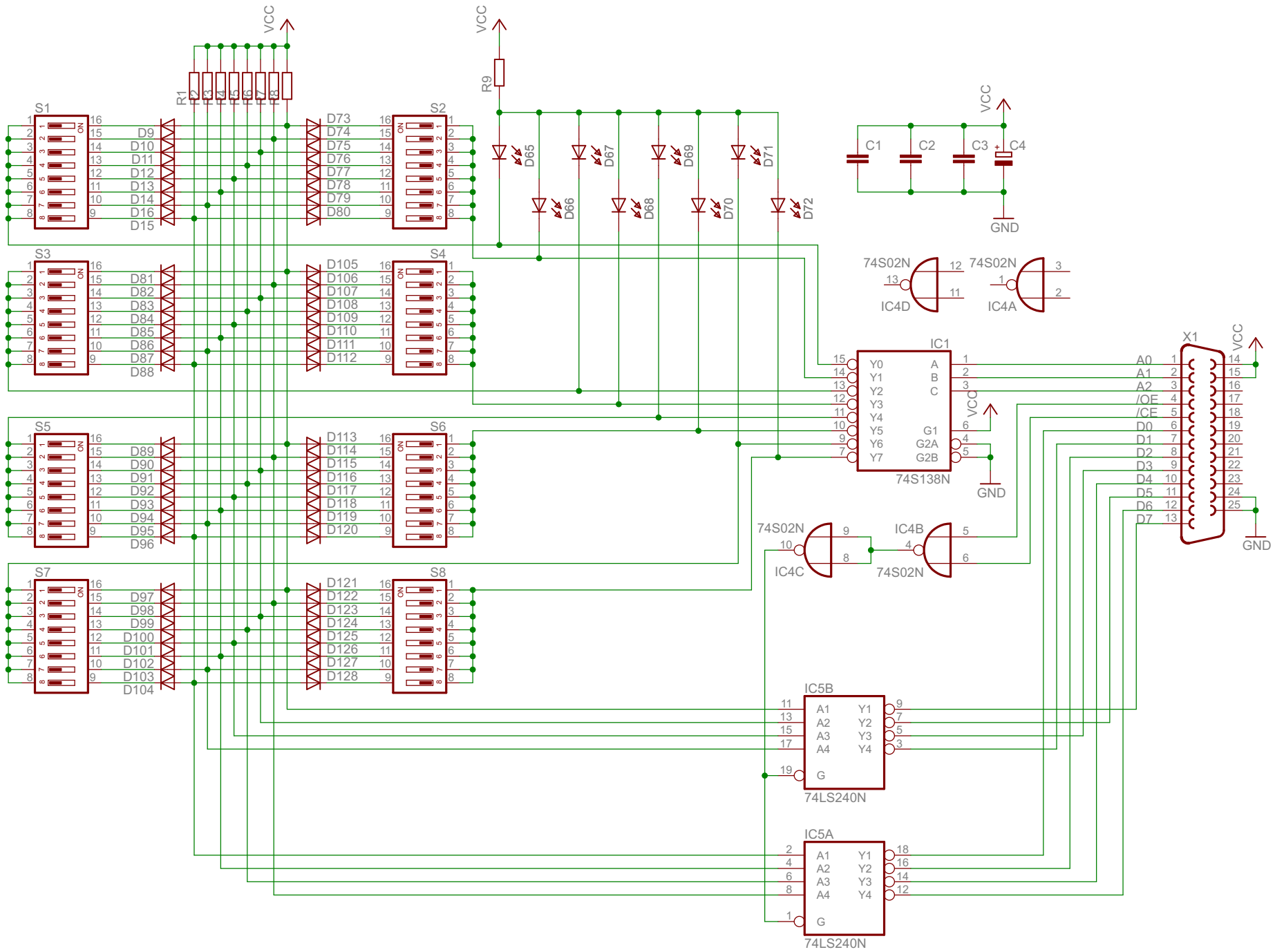
VCC
R1
R2
R3
R4
R5
R6
R7
R8
R9
S1
S2
S3
S4
S5
S6
S7
S8
D9
D10
D11
D12
D13
D14
D16
D15
D73
D74
D75
D76
D77
D78
D79
D80
D81
D82
D83
D84
D85
D86
D87
D88
D105
D106
D107
D108
D109
D110
D111
D112
D89
D90
D91
D92
D93
D94
D95
D96
D113
D114
D115
D116
D117
D118
D119
D120
D97
D98
D99
D100
D101
D102
D103
D104
D121
D122
D123
D124
D125
D126
D127
D128
D65
D66
D67
D68
D69
D70
D71
D72
C1
C2
C3
C4
GND
74S02N
IC4D
IC4A
IC1
74S138N
Y0
Y1
Y2
Y3
Y4
Y5
Y6
Y7
A
B
C
G1
G2A
G2B
X1
A0
A1
A2
/OE
/CE
D0
D1
D2
D3
D4
D5
D6
D7
IC4B
IC4C
IC5B
IC5A
74LS240N
A1
A2
A3
A4
G
Y1
Y2
Y3
Y4